N hembra panel full-crimp RG-223/U

Construcción

Cable	RG-223/U
Tipo de conector	N
Tipo de contacto	Hembra
Ángulo de montaje	Recto panel
Tipo de montaje	Crimpado
Contacto interno	Aleación de latón chapado en plata
Contacto externo	Aleación de niquel
Aislante	PTFE
Otro	Aleación de niquel

Propiedades eléctricas

Impedancia nominal (Ω)	50 ± 1
Rango de frecuencia (GHz)	DC~3
Resistividad conductor interno (Ω/km)	≤ 1
Resistividad conductor externo (Ω/km)	≤ 0,25
Resistencia de aislamiento (MΩ▪km)	≥ 5000
Voltaje que soporta dieléctrico, a nivel del mar (V,RMS,50Hz)	≥ 1500
Pérdidas de inserción (dB)	≤ 0,15
Pérdida de retorno (VSWR)	≤ 1,2

Normas

Temperatura de instalación (ºC)	- 40 + 85
Durabilidad (Ciclos)	≥ 500
2011/65EU(RoHS)	Conforme

Referencia

300362

Imagen y vista Pieza

*Imagen orientativa, puede variar a criterio del fabricante

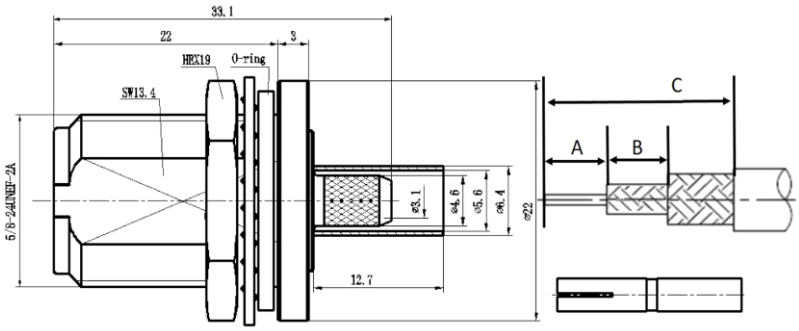

Pelado del cable recomendado (mm)

A	4,5
B	3,2
C	15,5

Crimpado recomendado (Hexagonal)

Casquillo	5,41 mm (0,213")
Pin	1,7 mm (0,068")

* MCC se reserva el derecho de realizar los cambios que considere necesarios en este documento.